FR

FRANÇAIS

NOTICE DE MONTAGE

Bloque roue / Wheel chock / Radblock

Réf. 1FK8615

Matériau	Acier avec revêtement époxy résistant à la corrosion
Largeur de roue	Compatible de 60 à 140 mm
Modes de fixation	Sur plancher de remorque (visserie fournie) ou dans un rail porte-moto
Visserie fournie	Pièces 1, 2, 3, 4 pour le rail — Pièces 7, 8, 9 pour le sabot avant

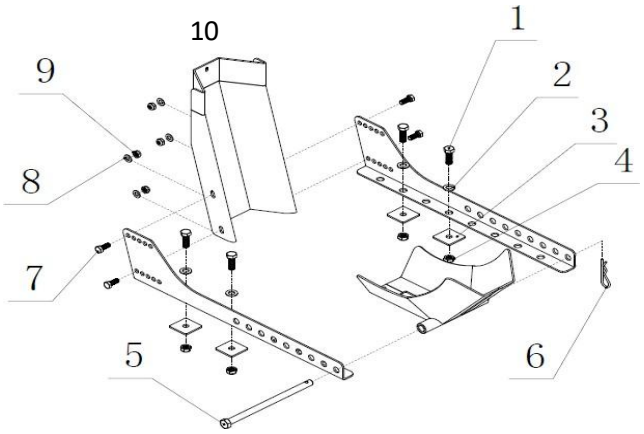

Etape 1 : À l'aide de la boulonnerie fournie (**pièces 1, 2, 3, 4**), fixez solidement le rail sur le plancher de la remorque, ou insérez-le dans un rail porte-moto existant.



Fixation seule Fixation dans un rail

Etape 2 : Déterminez le diamètre de votre roue. Placez le sabot (**pièce 10**) avant à la distance adéquate et fixez-le sur les deux rails avec la visserie fournie (**pièces 7, 8, 9**). Les rails sont percés tous les 3 cm pour permettre un réglage précis.

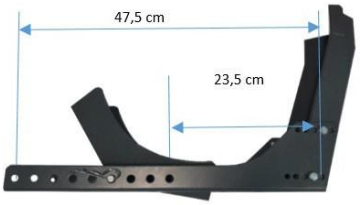

Etape 3 : Insérez le tube (**pièce 5**) dans le trou correspondant. Verrouillez-le avec la goupille (**pièce 6**).
Etape 4 : Montez la moto sur le véhicule et placez la roue avant dans le bloque roue. Arrimez le deux-roues avec des sangles adaptées fixées sur le cadre ou la fourche — jamais sur les parties mobiles (sangles non fournies).

⚠ VÉRIFICATION OBLIGATOIRE après chaque installation

- Une fois la roue en place, assurez-vous qu'un espace libre existe entre le sabot basculé et le plancher de la remorque.
- Si le sabot touche le sol : décalez la butée avant d'un cran vers l'arrière et renouvelez le contrôle.
- Un sabot en contact avec le sol ne retient pas correctement la roue et peut provoquer un déplacement de la moto en cours de transport.

GB

ENGLISH

INSTALLATION MANUAL

Bloque roue / Wheel chock / Radblock

Réf. 1FK8615

Matérial	Steel with a corrosion-resistant epoxy coating
Wheel width	Compatible with 60–140 mm
Mounting options	On the trailer floor (hardware included) or in a motorcycle mounting rail
Hardware included	Parts 1, 2, 3, 4 for the rail — Parts 7, 8, 9 for the front bracket

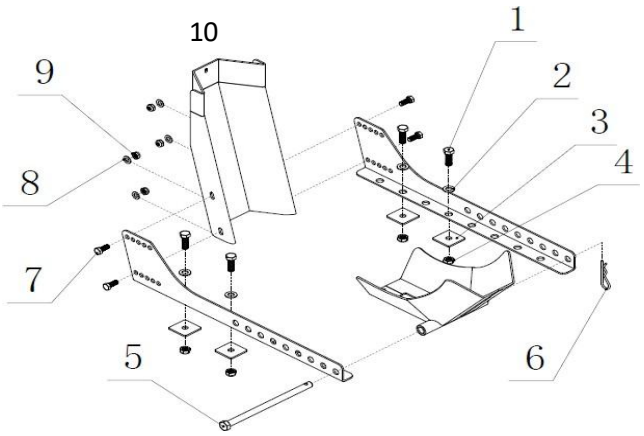

Step 1: Using the hardware provided (parts 1, 2, 3, 4), securely fasten the rail to the trailer floor, or insert it into an existing motorcycle mounting rail.



Mounting only Mounting in a rail

Step 2: Determine the diameter of your wheel. Position the front shoe (part 10) at the correct distance and secure it to both rails using the provided hardware (parts 7, 8, 9). The rails are drilled every 3 cm to allow for precise adjustment.

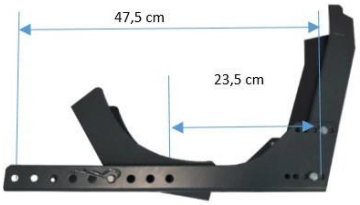

Step 3: Insert the tube (part 5) into the corresponding hole. Secure it with the pin (part 6).
Step 4: Load the motorcycle onto the vehicle and place the front wheel in the wheel chock. Secure the motorcycle with appropriate straps attached to the frame or fork—never to moving parts (straps not included).

⚠ MANDATORY CHECK after each installation

- Once the wheel is in place, make sure there is a gap between the lowered wheel stop and the trailer floor.
- If the wheel stop touches the ground: move the front stop back one notch and check again.
- A wheel stop in contact with the ground does not properly secure the wheel and may cause the motorcycle to shift during transport.

DE

DEUTSCH

MONTAGEANLEITUNG

Bloque roue / Wheel chock / Radblock

Réf. 1FK8615

Matérial	Stahl mit korrosionsbeständiger Epoxidbeschichtung
Radbreite	Kompatibel von 60 bis 140 mm
Befestigungsarten	Auf dem Anhängerboden (Befestigungsmaterial im Lieferumfang enthalten) oder in einer Motorrad-Halteschiene
Befestigungsmaterial im Lieferumfang enthalten	Teile 1, 2, 3, 4 für die Schiene — Teile 7, 8, 9 für den vorderen Schuh

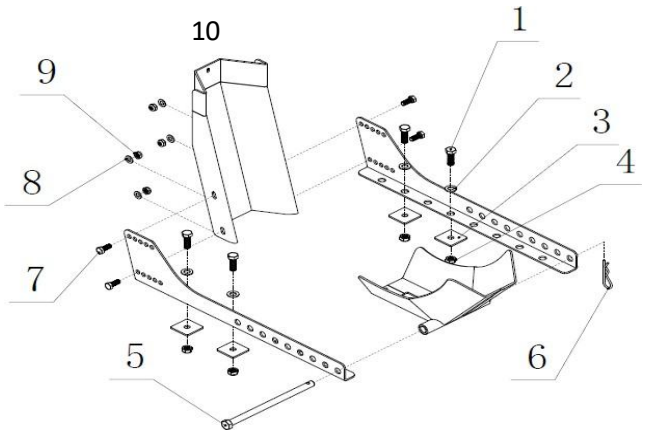

Schritt 1: Befestigen Sie die Schiene mit dem mitgelieferten Material (Teile 1, 2, 3, 4) sicher am Anhängerboden oder setzen Sie sie in eine vorhandene Motorrad-Befestigungsschiene ein.



Freistehende Montage Montage auf einer Schiene

Schritt 2: Bestimmen Sie den Durchmesser Ihres Rades. Setzen Sie den Schuh (Teil 10) vorne im richtigen Abstand an und befestigen Sie ihn mit den mitgelieferten Schrauben (Teile 7, 8, 9) an beiden Schienen. Die Schienen sind alle 3 cm mit Bohrungen versehen, um eine präzise Einstellung zu ermöglichen.



Schritt 3: Stecken Sie das Rohr (Teil 5) in die entsprechende Bohrung. Sichern Sie es mit dem Splint (Teil 6).
Schritt 4: Laden Sie das Motorrad auf das Fahrzeug und setzen Sie das Vorderrad in die Radhalterung ein. Sichern Sie das Zweirad mit geeigneten Gurten, die am Rahmen oder an der Gabel befestigt werden – niemals an beweglichen Teilen (Gurte nicht im Lieferumfang enthalten)

⚠ VERPFLICHTENDE PRÜFUNG nach jeder Montage

• Sobald das Rad positioniert ist, stellen Sie sicher, dass zwischen dem abgesenkten Radanschlag und dem Anhängerboden ein Spalt vorhanden ist.
• Wenn der Radanschlag den Boden berührt: Schieben Sie den vorderen Anschlag eine Stufe zurück und prüfen Sie erneut.
• Ein Radanschlag, der den Boden berührt, sichert das Rad nicht ordnungsgemäß und kann dazu führen, dass sich das Motorrad während des Transports verschiebt.

ES

ESPAÑOL

INSTRUCCIONES DE MONTAJE

Bloque roue / Wheel chock / Radblock

Réf. 1FK8615

Material	Acero con recubrimiento epoxi resistente a la corrosión
Ancho de rueda	Compatible de 60 a 140 mm
Modos de fijación	En el suelo del remolque (tornillería incluida) o en un carril portamotos
Tornillería incluida	Piezas 1, 2, 3, 4 para el carril — Piezas 7, 8, 9 para el caballete delantero

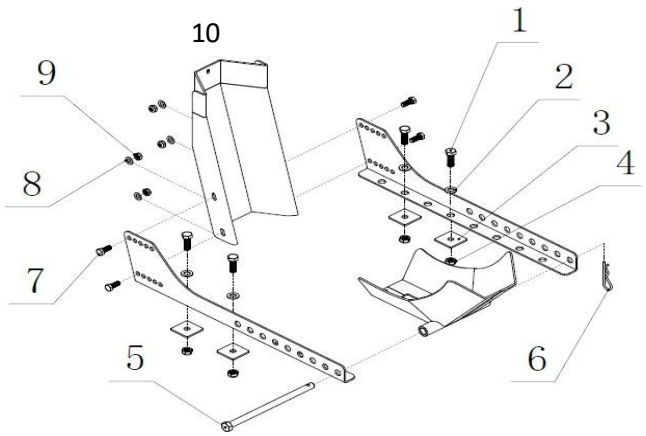

Paso 1: Con la tornillería suministrada (piezas 1, 2, 3, 4), fije firmemente el carril al suelo del remolque, o introdúzcalo en un carril portamotos existente.



Fijación directa Fijación en carril

Paso 2: Determine el diámetro de su rueda. Coloque el caballete delantero (pieza 10) a la distancia adecuada y fíjelo a los dos carriles con la tornillería suministrada (piezas 7, 8, 9). Los carriles tienen un agujero cada 3 cm para un ajuste preciso.

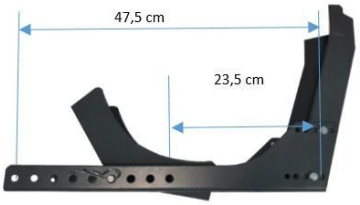

Paso 3: Inserte el tubo (pieza 5) en el agujero correspondiente al diámetro de la rueda. Bloquéelo con el pasador (pieza 6).
Paso 4: Suba la moto al vehículo y coloque la rueda delantera en el bloqueador de rueda. Sujete la moto con correas adecuadas fijadas al cuadro o a la horquilla; nunca a las partes móviles (correas no incluidas).

⚠ VERIFICACIÓN OBLIGATORIA tras cada instalación

- Con la rueda colocada, compruebe que existe un espacio libre entre el caballete basculante y el suelo del remolque.
- Si el caballete toca el suelo: desplace el tope delantero un paso hacia atrás y repita la comprobación.
- Una pata de apoyo en contacto con el suelo no sujeta correctamente la rueda y puede provocar que la moto se desplace durante el transporte.